www.medid.es

GENERAL DE MEDICIÓN SL
C/ Montcada , 19
Pol. Ind. Camp de les Pereres
08130 Santa Perpétua de la Mogoda
Barcelona (Spain)

VENTAS
Tels. : 933.190.966 / 681
Fax: 933.199.502
E-mail: ventas@medid.es

EXPORT
Tel. (+34) 933.190.450
Fax. (+34) 933. 190. 558
E-mail: export@medid.es

MESURE LASER
MANUEL REF. PD-54K

F

Nous vous remercions de l'achat de ce produit et nous vous prions de lire ce manuel où vous trouverez les instructions nécessaires pour le correcte fonctionnement et maintenance du Mesure Laser réf. PD-54K.

INDEX

Page
1. Securité ...…….....….....….... 3
2. Clavier et Écran..... 4-5
3. Mise en marche 6
4. Fonctionement 7
5. Mesurage..... 8-9-10
6. Spécifications Téchniques 11
7. Indicateurs..... 12
8. Maintenance 13
9. Garantie 13
10. Contenu du Kit 14

MESURE LASER
MANUEL REF. PD-54K

10. Contenu du Kit:

Item	Description	Quantité
1	Mesure Laser	1
2	Piles AAA	2
3	Sac de Transport	1
4	Poignet	1
5	Manuel	1

1. Securité:

- Lire attentivement les Instructions de Sécurité et le Manuel d´Usage avant de l´utilisation de l´appareil. Si l´appareil n´est pas utilisé selon ces instructions peuvent se produire dommages par radiation, électrochoc ou lésions.

- Activer le laser seulement quand on travaille avec l´appareil. Quand l´appareil est en train de s´utiliser, ne pas exposer la vue directement aux rayons laser (lumière rouge). Une exposition prolongé pourrait endommager la vision.

- Éviter l´usage de l´appareil par personnel ne pas autorisé.
  - Ne pas diriger le laser vers autres personnes intentionnellement ou dans l´obscurité.
  - Ne pas diriger le laser vers objets avec surface trop réfléchissantes.
  - Ne pas laisser le laser à la portée de la main des enfants.

- Ne pas réparer l´appareil sans autorisation. Si l´appareil est endommagé contacter notre Service Téchnique.

- La radiation électromagnétique peut interférer dans leur utilisation avec d´autres instruments (tel que appareils médicales, régulateurs cardiaques, audiophones).
  - Ne pas utiliser l´appareil près de postes d´essence ou dans d´autres endroits inflammables ou explosifs.
  - Ne pas utiliser l´appareil près de équipement médical.
  - Ne pas utiliser l´appareil dans un avion.

- Pour le traitement de résidu de l´appareil suivre la norme locale de déchets.

2. Clavier et Écran

CLAVIER

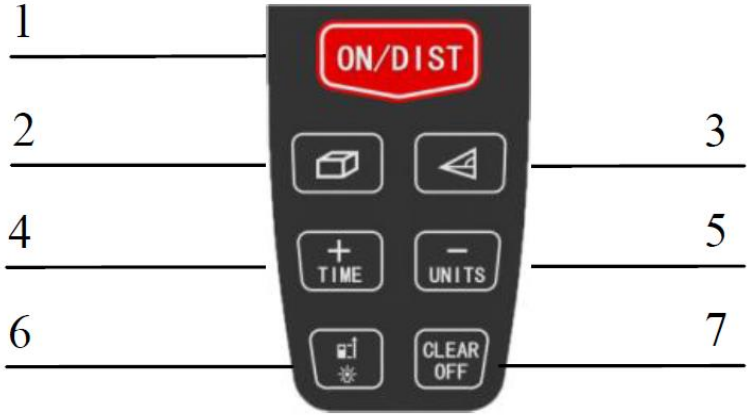

ÉCRAN

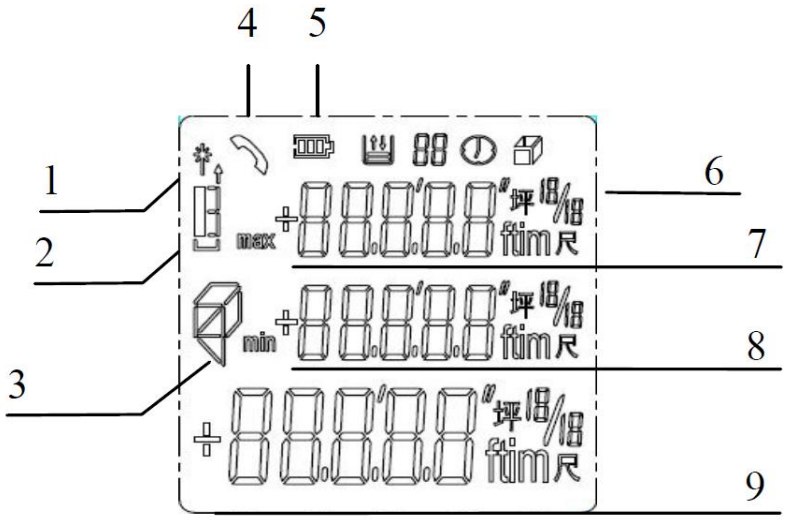

8. Maitenance

Ne pas submerger l´appareil dans l´eau. Nettoyer la surface de l´appareil avec un chiffon doux, humidifié avec de l'eau. Ne pas utiliser de dissolvants ou détergents abrasifs. Nettoyer les composants optiques de l´ appareil de la même façon que les lentilles de caméras et verres des lunettes.

9. Garantie:

- La garantie es valable pour la période de deux ans pour tout défaut de fabrication.

- Les suivantes conditions seront exclues de la liste de garanties:

* Si le numéro de l´appareil a été effacé ou modifié.
* Si l´appareil a été réparé précédemment sans autorisation.
* Si l´appareil a été endommagé à cause d´un coup ou mauvais usage manipulation relaissé par personnel non autorisé. Ainsi que si l´appareil n´a pas été dûment gardé.

En cas de problème vous pouvez contacter nôtre Service Technique.

7. Indicateurs:

Pendant le cours du travail peuvent apparaitre les suivants indicateurs dans l´écran:

InFo	Cause	Solution
204	Numération indiquée dans l´écran excessive	Répéter les pas
205	Rang de mesurage Infini	Utiliser la mesure dans la distance permise
252	Température trop élevé	Laisser refroidir l´appareil
253	Température trop basse	Pré chauffer l´appareil
255	Reception du signal trop faible	Mesurer l´objectif avec un réfléchi plus forte
256	Reception du signal trop forte	Mesurer l´objectif avec un réfléchi plus faible
257	Fonction Pythagorique Violation	Mesurer à nouveau et s´assurer que l´hypoténuse est plus grande
258	Erreur Initialisation	Réinitialiser
Erreur	**Cause**	**Solution**
	Erreur Hardware	Si le signal apparait après allumer et éteindre l´appareil à plusieurs reprises, contacter le Service Technique du vendeur

Clavier

Voir Image A

1 ON (allumé)/ mesurage fixe/mesurage continué
2 Surface/mesurage/Volume
3 Fonction Pythagore
4 Plus/Horloge
5 Moins/ Unités
6 Référence/Illumination
7 Effacer / OFF (éteint)

Écran

Voir Image B

1 Laser ON (allumé)
2 Référence (avant/arrière)
3 Surface/Volume/ Fonction Pythagore
4 Erreur Hardware
5 Piles
6 Unités avec exponentiels(2/3)
7 Écran auxiliaire 2 (p.e. valeurs moyennes)
8 Écran auxiliaire 1
9 Écran principal

3. Mise en marche:

Insérer/changer les piles

Soulever le couvercle des piles e placer les correctes. Fermer le compartiment des piles.

Remplacer les piles quand apparait le suivant symbole tremblotant dans l´écran.

- N´utiliser que piles alcalines.
- Les piles devraient se sortir aussi si l´appareil ne va pas être utilisé pendant beaucoup de temps.

Sélection d´unité de travail

UNITS Presser le bouton jusqu´à ce que l´unité de mesure désirée apparait dans l´écran.

Unités:

Longueur	Surface	Volume
0.000 m	0.000 m2 2	0.000 m3 3
0.00 m	0.00 m2	0.00 m3
0.00 ft	0.00 ft2	0.00 ft3
0' 0" 1/16	0.00 ft2	0.00 ft3
0 1/16 pouces	0.00 ft2	0.00 ft3

10. Spécifications téchniques

Rang (pour longues distances, utiliser un récepteur)	0.05 m jusqu´à 40m
Précision	± 1.5 mm*
Unité minime	1 mm
Type de Classe	II
Type de Laser	620-690nm, <1mW
Éteint automatique	Après 180 secondes
Ilumination de l´écran	√
Mésurage continué	√
Somme/Soustraction	√
Piles (AAA 2x 1.5V)	plus de 5000 mesurages
Dimensions et poids	122x45x26mm 105 g
Rang de température: Emmagasinage Travail	 -25ºC à + 70º C -10ºC à +50º C

- Quand l´appareil se trouve en mode Pythagore, la longueur de la mesure linéal doit être mineure à la longueur de l´hypoténuse, autrement l´appareil ne donnera pas d´information.
- Quand l´appareil se trouve en mode Pythagore, s´assurer de commencer à mesurer dès le même point l´hypoténuse et le cathète. Cette mesurage devra être perpendiculaire à la surface à mesurer.

4. Fonctionnement

Allumé/Éteint

ON/DIST L´appareil et le laser sont en position d´allumé pour réaliser un mesurage.

En pressant le bouton CLEAR OFF pendant 2 secondes l´appareil s´éteint. L´appareil s´éteint automatiquement après 3 minutes d´inactivité (par exemple, si pendant l´intervalle de 3 minutes ne se touche pas de bouton).

Bouton Clear

CLEAR OFF Supprime la dernière action réalisée. Dans une fonction (surface, volume, etc. ...) on peut supprimer une mesure précise pas à pas et réaliser le mesurage à nouveau.

Illumination

Presser le bouton pendant 2 secondes pour allumer ou éteindre l´illumination de l´appareil.

Fixation de la référence

Maintenir pressé le bouton pour changer la référence. La référence retourne automatiquement (à la dernière référence) après s´éteindre l´appareil.

5. Mesurage

Mesurage Fixe

Presser ce bouton ON/DIST pour activer le laser. Presser à nouveau le bouton pour réaliser le mesurage de la distance.

Mesurage Continué

Presser le bouton brièvement ON/DIST pour activer le laser, maintenir pressé pendant 2 secondes pour commencer en mode mesurage continué. En pressant brièvement à nouveau la fonction de mesurage continué s´arrête.

Pendant le mesurage continué, la valeur du dernière mesurage apparaitra dans l´écran principal, las surfaces des écrans auxiliaires montrent les valeurs minimal et maximum atteints.

Fonctions
Addition / Soustraction

Le mesurage de distance, surface, volume fixe peuvent être réalises en utilisant la option addition/soustraction pour accumuler ou retourner.

Presser + TIME ou − UNITS pour activer l´addition ou la soustraction. Le symbole apparaitra dans l´écran principal. Après avoir sélectionné l´ algorithme, dans le mode distance, l´appareil fonctionnera automatiquement après avoir complété le mesurage et les résultat apparaitra dans l´écran principal, la valeur de mesurage apparaitra montré dans l´écran auxiliaire. Dans le mode surface, volume, après avoir complété le mesurage de la surface ou le volume, presser le bouton ON/DIST pour le calcul, le résultat apparaitra dans l´écran principal, la dernière valeur de mesurage apparaitra dans l´écran auxiliaire.

Surface

Presser le bouton une fois. Le symbole apparaitra dans l´écran.

Presser le bouton ON/DIST pour prendre la première ligne de mesurage.

Presser le bouton ON/DIST à nouveau et prendre la deuxième ligne de mesurage.

Le résultat se montrera dans l´écran principal.

Volume

Presser le bouton brièvement. Le symbole apparaitra dans l´écran. Presser le bouton ON/DIST pour prendre les trois lignes de mesurage et alors la valeur du volume apparaitra dans l´écran principal et la valeur de la troisième ligne mesurée apparaitra dans l´écran auxiliaire.

Fonction Pythagore

La fonction Pythagore peut être utilisé à condition que l´objet qui doit être mesuré soit couvert ou n´ait pas de réfléchis dans la surface, et ne peut pas être mesuré directement. On ne pourra pas obtenir le mesurage précis si le laser et l´objet à mesurer ne sont dans l´angles juste.

Presser le bouton brièvement, ce symbole apparaitra dans l´écran. Suivant les instructions dans l´écran, presser le bouton ON/DIST pour réaliser l´opération bord de l´angle gauche-angle gauche ou bord biseautage-bord angle gauche alors l´appareil réalisera automatiquement la Fonction Pythagore et le résultat apparaitra dans l´écran.